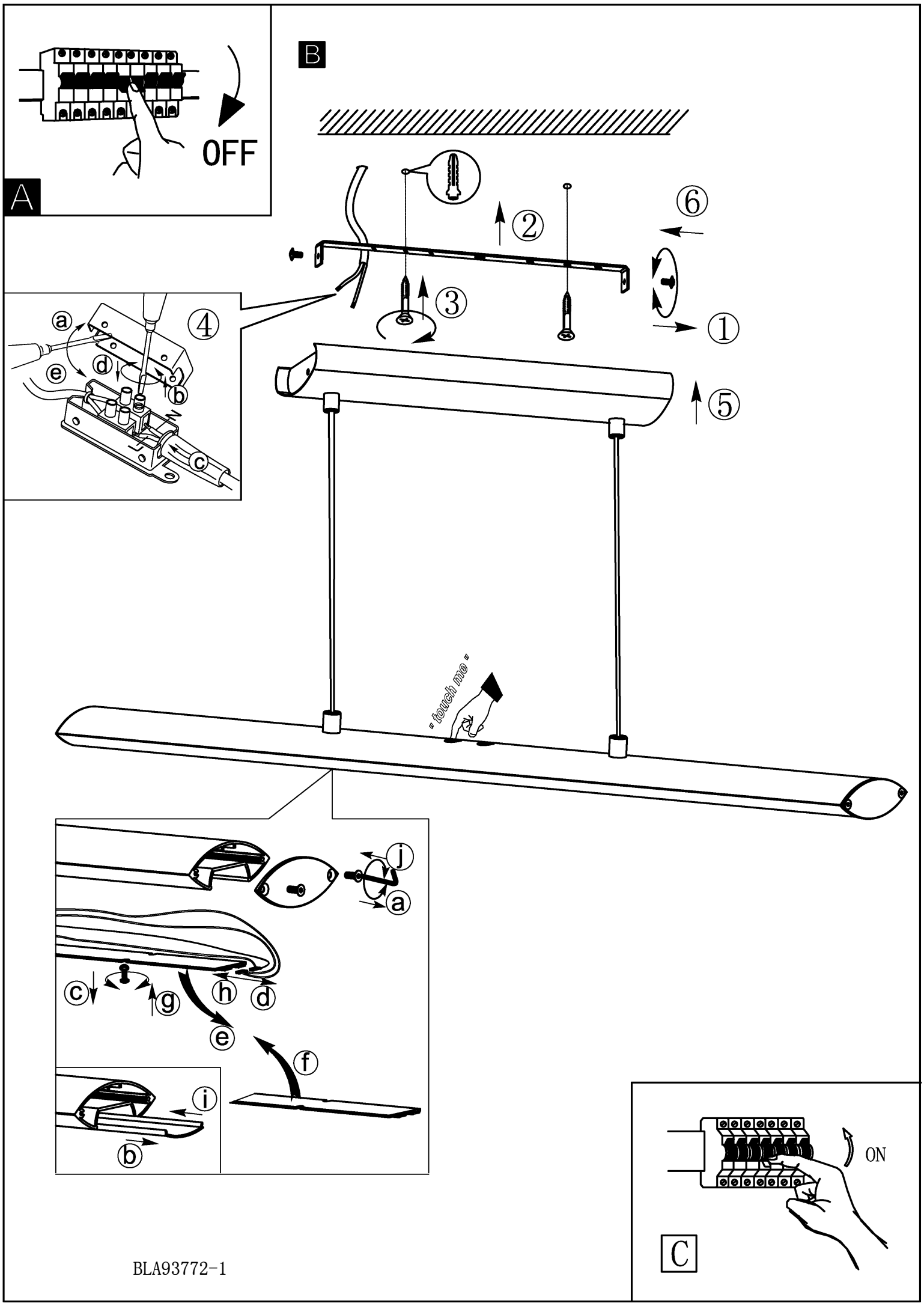


BLA93772-1